RODA A DISCO 10 FUROS

ARO 22,5" x 8,25"

- APLICAÇÃO: REBOQUES, SEMIRREBOQUES E CAVALOS MECÂNICOS QUE UTILISAM 10 PARAFUSOS DE RODA
- COM VÁLVULA
- PRODUTO HOMOLOGADO
- PESO: 35,5 kg

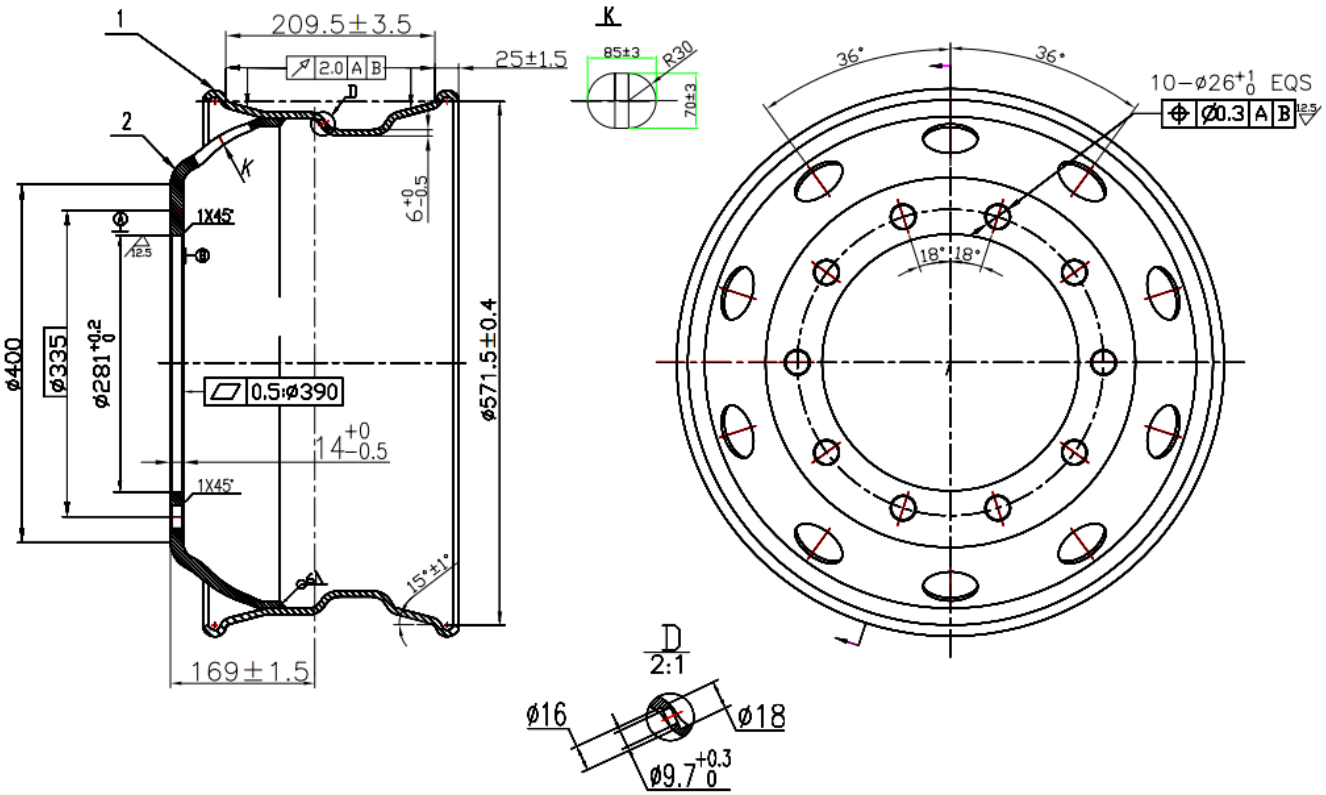

Contato: (54) 3228-8566 – E-mail: contato@uniferro.ind.br – Site: www.uniferro.ind.br

Endereço: Rua Augusto Ártico, 180 – Nossa Senhora de Lourdes – CAXIAS DO SUL – RS – CEP:95074-410